GARD 3250

SPERRWEITE BIS 3,25 M

Spezifisch für intensiv genutzte Parkplätze

- Schranke aus robustem Stahlblech mit modernem Design, die sich nahtlos in jedes Umfeld einfügt.
- Die Blinkleuchte und die Lichtschranken können direkt an der Schranke montiert werden, dies gewährleistet mehr Sicherheit und eine lange Lebensdauer.
- Der Eingreifschutz gewährleistet höchste Sicherheit während der Bewegung des Schrankenbalkens.
- Der 24 V DC-Antrieb gewährleistet den intensiven Betrieb der Anlage.

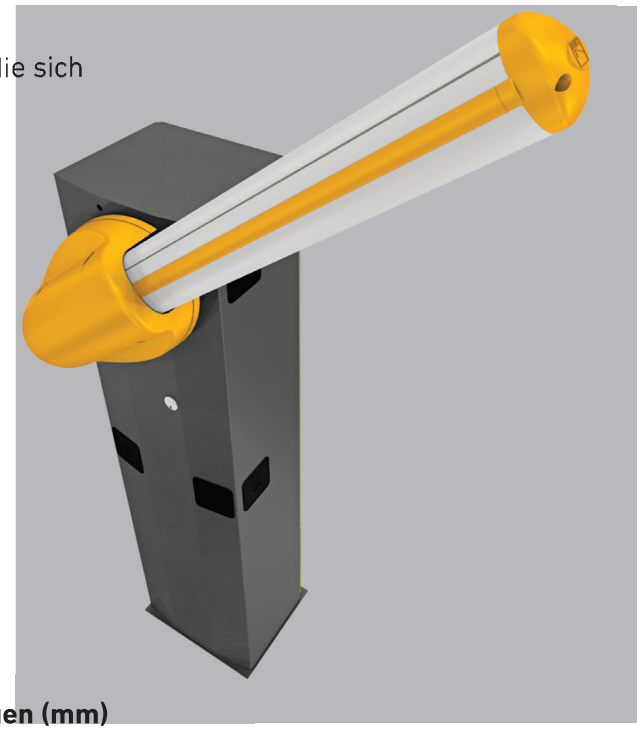

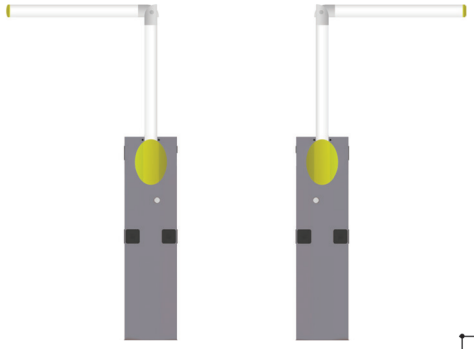

001G03755SX 001G03755DX

Abmessungen (mm)

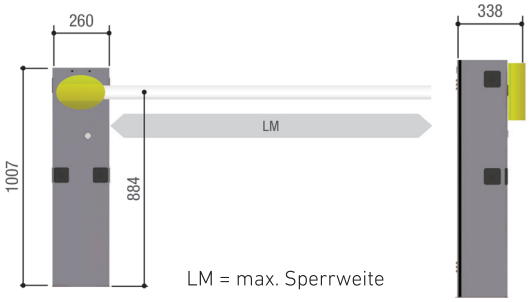

VERWENDUNGSBESCHRÄNKUNGEN	
	G3250
Max. Sperrweite (m)	3,25

TECHNISCHE DATEN	
	G3250
Schutzart (IP)	54
Betriebsspannung (V – 50/60 Hz)	230 AC
Spannungsversorgung Motor (V)	24 DC
Stromaufnahme (A)	max. 15
Leistung (W)	300
Auflaufzeit bis 90° (Sek.)	2 ÷ 6
ED (%)	INTENSIVER BETRIEB
Drehmoment (Nm)	200
Betriebstemperatur (°C)	-20 ÷ +55

24 V DC

NIKO®